Инструкция по установке дополнительной пневморессоры

Mercedes Sprinter 3xx (W906/W907)

Volkswagen Crafter 35

Арт. 41012

Инструкция по монтажу

Дополнительную документацию на продукцию Вы можете скачать по QR-коду

ARIDE ПНЕВМОПОДВЕСКА

Уважаемый покупатель!

Поздравляем с покупкой пневмоподвески ARIDE и благодарим Вас за то, что выбрали товар нашей компании. Мы внимательно относимся к нашим покупателям и стараемся делать всё, чтобы выпускать товар высокого качества, соответствующий Вашим интересам. Чтобы эксплуатация нашей пневмоподвески была безопасной, эффективной и долгосрочной, мы настоятельно рекомендуем ознакомиться с настоящим руководством перед установкой и началом использования.

Комплект разработан и произведен с соблюдением ТУ 29.32.30-002-19604338-2021

ПРЕДУПРЕЖДЕНИЯ

Не перегружайте автомобиль – это Ваша безопасность

Комплект пневматической подвески разработан не для увеличения грузоподъемности Вашего транспортного средства, а для выравнивания положения кузова при загрузке и снижения боковой раскачки при неравномерной загрузке по бортам. Для Вашей безопасности не превышайте максимально допустимую загрузку вашего автомобиля, рекомендуемую заводом изготовителем.

Следите за давлением в подушках

Всегда поддерживайте давление в пневмоподушках в рабочем диапазоне (см. технические характеристики). Несоблюдение этого правила может привести к выходу пневмоподвески из строя.

Ограничение ответственности

Компания-производитель не несёт ответственность за любые возможные прямые и косвенные последствия (ущерб, травмы, упущенная выгода и т. д.), возникшие в ходе монтажа и/или эксплуатации комплекта вспомогательной пневмоподвески.

ARIDE ПНЕВМОПОДВЕСКА

РЕКОМЕНДАЦИИ

Перед установкой мы настоятельно рекомендуем ознакомиться с дополнительной документацией входящей в комплект поставки: «Руководство по эксплуатации» и «Подготовка к монтажу и общие рекомендации». Вся работа должна быть выполнена в оборудованной мастерской с должным вниманием к правилам техники безопасности.

СОСТАВ КОМПЛЕКТА

	Арт. 41012 (спецификация 41012.02.00.000 СП02, 41012.02.00.000 СП03)	
	Комплект п/подвески для MERCEDES Sprinter 3xx / VOLKSWAGEN Crafter 35 (07-13), задняя ось	
	Наименование	Кол-во
Сборка	Комплект кронштейнов 41012.02.00.000	1
Сборка	Комплект крепежа 41012.02.99.000	1
	DIN 985 Гайка шестигранная самоконтрящаяся с нейлоновой вставкой M6 (8.0 Zn)	8
	DIN 933 Болт с шестигранной головкой и полной резьбой M6x20 (10.9 Zn)	8
	DIN 933 Болт с шестигранной головкой и полной резьбой M8x20 (10.9 Zn)	2
	DIN 6923 Гайка M8 с фланцем и насечкой (8.0 Zn)	6
	ISO 7380 Винт с полукруглой головкой и внутренним шестигранником M10x20 (10.9 Zn)	6
	DIN 125 Шайба плоская M6 (Zn)	16
	DIN 125 Шайба плоская M10 (Zn)	2
	DIN 125 Шайба плоская M8 (Zn)	2
Сборка	Набор пневматических фитингов для комплекта пневмоподвески (фитинг прямой)	1
	Фитинг прямой с накидной гайкой 1510 6/4-1/4 Camozzi, 2305002	2
	Фитинг тройник с накидной гайкой 1540 6/4 Camozzi	1
	Ниппель VIAIR,1590 6/4-TV-S01, 92839 Camozzi	2
	Герметик анаэробный "Фиксатор-3", 10 мл	1
	Наклейка 100x35	1
	Пневмоподушка 180D1 (сильфон двойной закрытый)	2
Сборка	Блок 072 (Трубка, гофра, стяжки)	2
	TRN 6/4-NX-7000, Трубка нейлоновая 6/4 Camozzi, черная (по 7м) штуки	7
	Гофрорукав с разрезом 7 мм, черный	2
	Хомут-стяжка нейлоновая 3*150, черная	10

ARIDE ПНЕВМОПОДВЕСКА

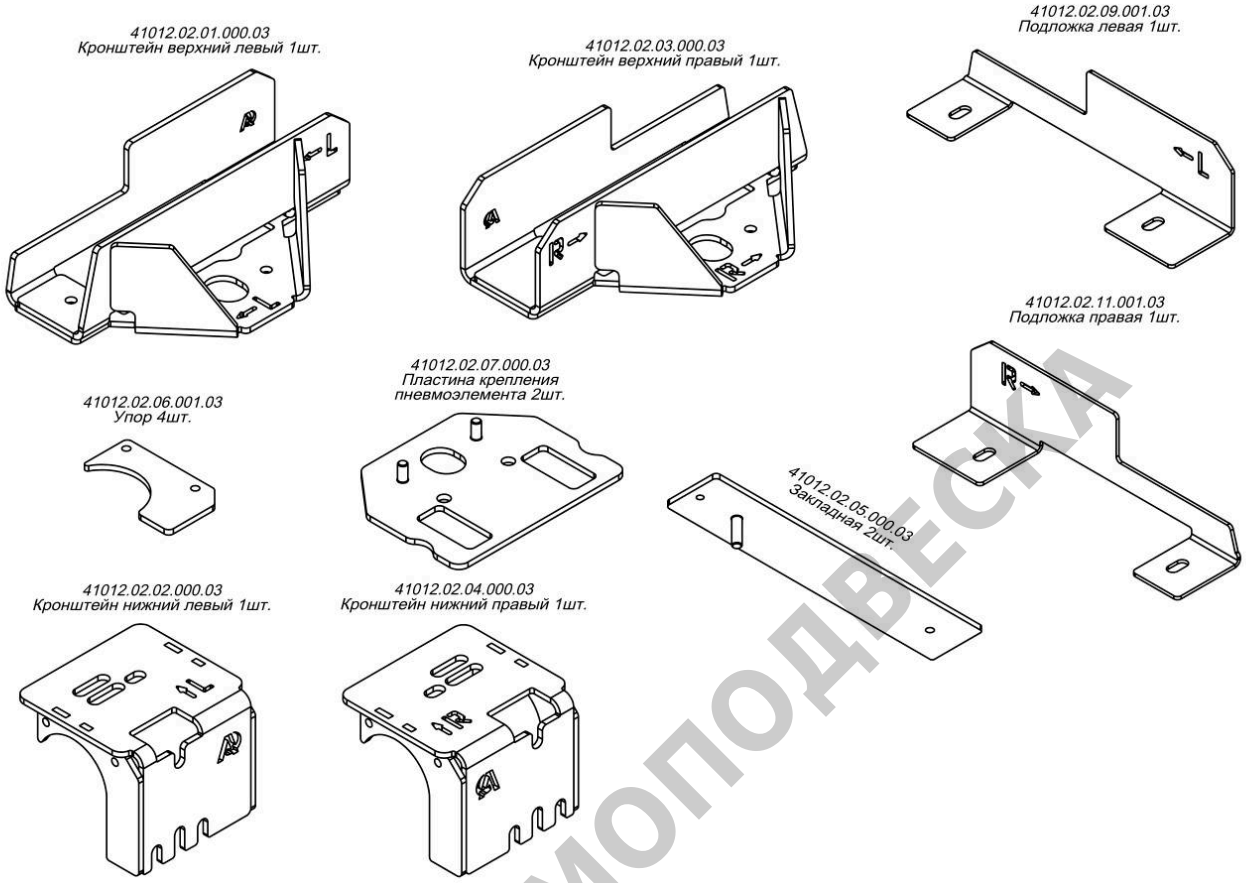

ARIDE ПНЕВМОПОДВЕСКА

Фотографии комплекта могут отличаться. Постоянное улучшение продукции торговой марки «Арайд» является одним из её основных принципов, поэтому производитель оставляет за собой право вносить изменения в конструкцию и комплектацию изделия без предварительного уведомления и отражения в «Инструкции по эксплуатации».

МОНТАЖ КОМПЛЕКТА

Прежде чем приступить к установке комплекта, проверьте исправность основных узлов подвески и рамы автомобиля.

В случае установки пневмоподвески на технически неисправный автомобиль, возможны повреждения, которые не покрываются гарантией производителя.

Все работы по монтажу комплекта выполняются на поднятом домкратом автомобиле или подъемнике, с соблюдением правил техники безопасности.

Примечание. Согласно разновидности моста автомобиля и типа крепления скобы стабилизатора. Вариант **(А)** и **(Б)**, используйте различные сборки нижних кронштейнов.

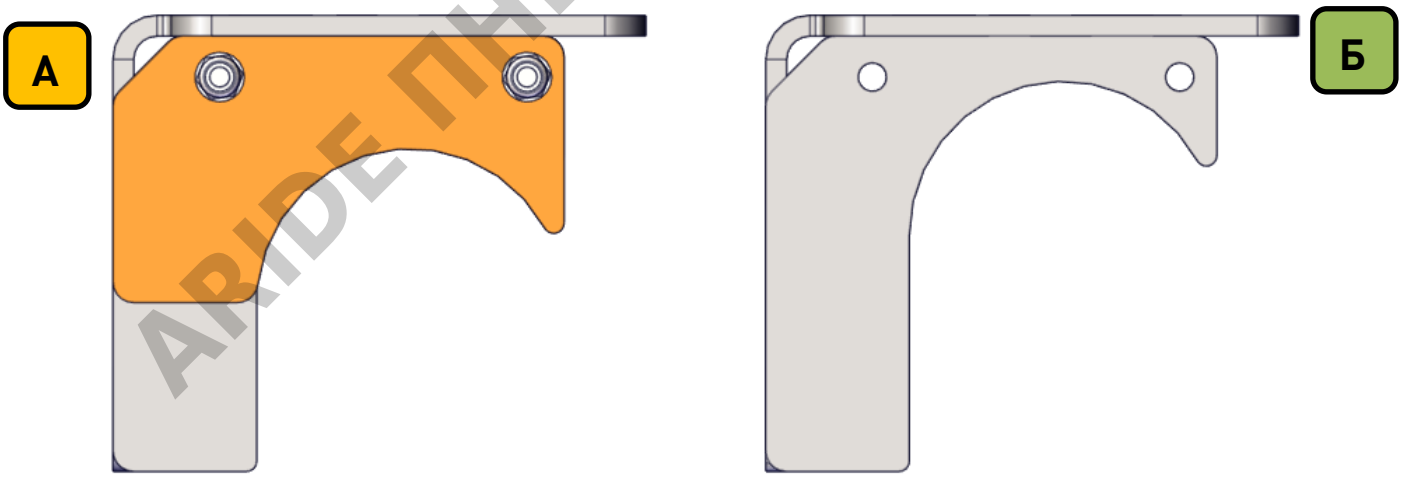

ARIDE ПНЕВМОПОДВЕСКА

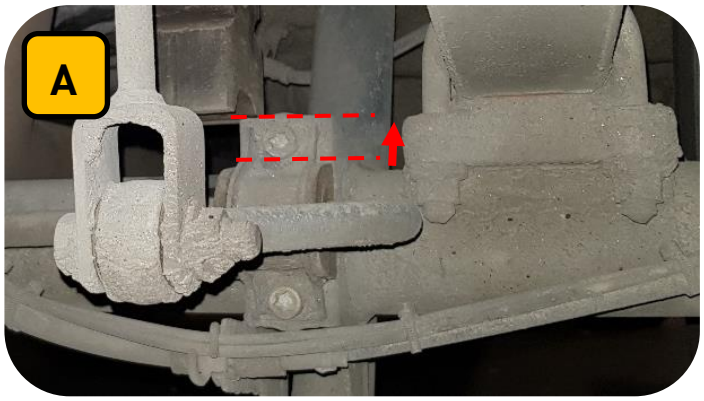

А

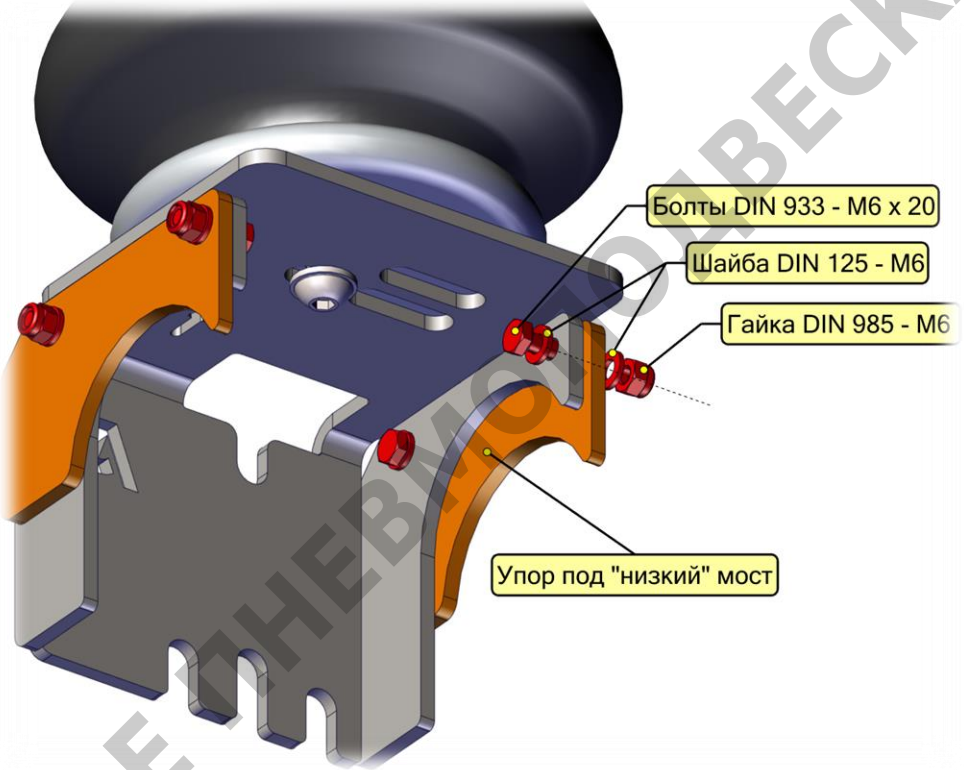

Б

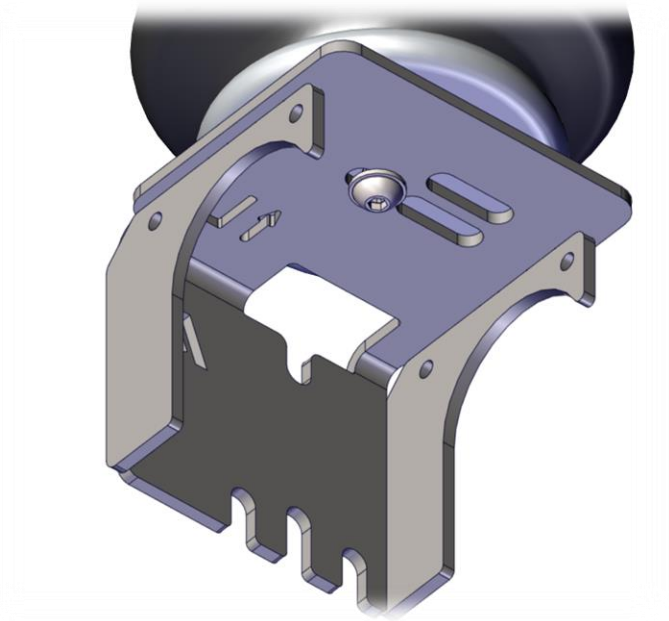

ARIDE ПНЕВМОПОДВЕСКА

1. Нанесите анаэробный герметик на резьбовую часть фитингов и установите их в пневмоэлементы.

Перед подачей давления в подушки, необходимо выждать 15-20 минут, до полной кристаллизации герметика.

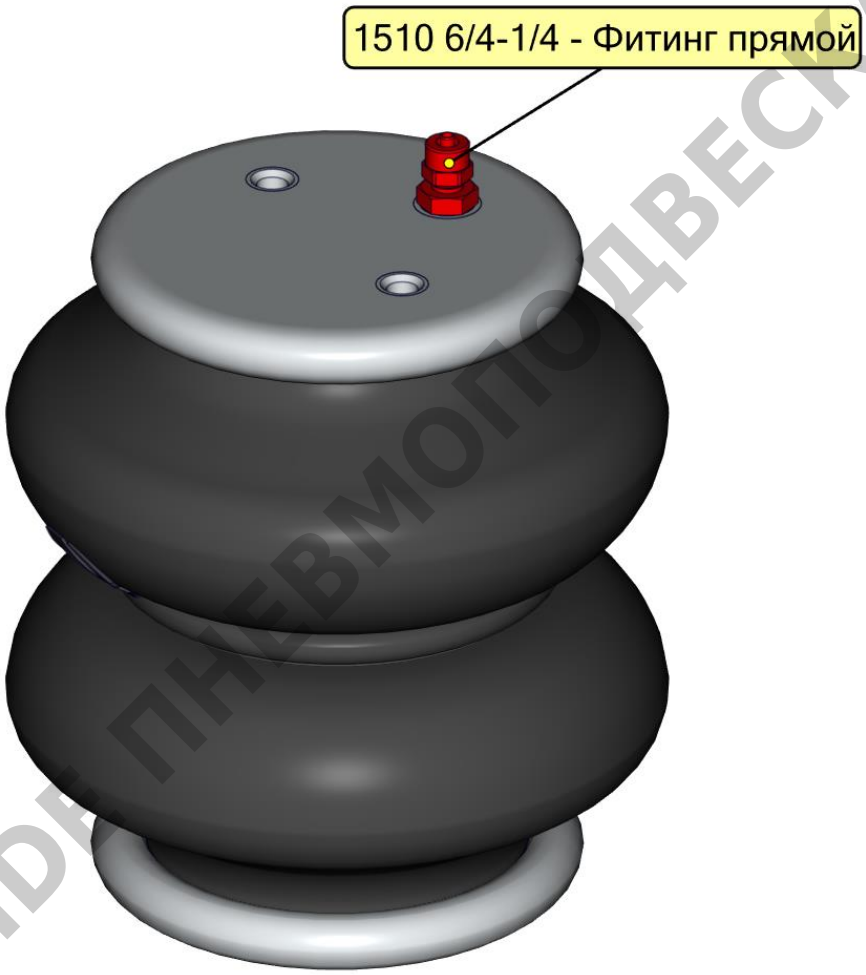

ARIDE ПНЕВМОПОДВЕСКА

2. Подключите к фитингам подушек пневматическую трубку (заранее отмерив, необходимую длину для прокладки по а/м).

При сборке кронштейнов соблюдайте маркировки L (левая строна), R (правая сторона). Обозначения стрелок на кронштейнах, нанесены согласно расположению на автомобиле (по ходу движения)..

3. Закрепите подушки на верхних пластинах.

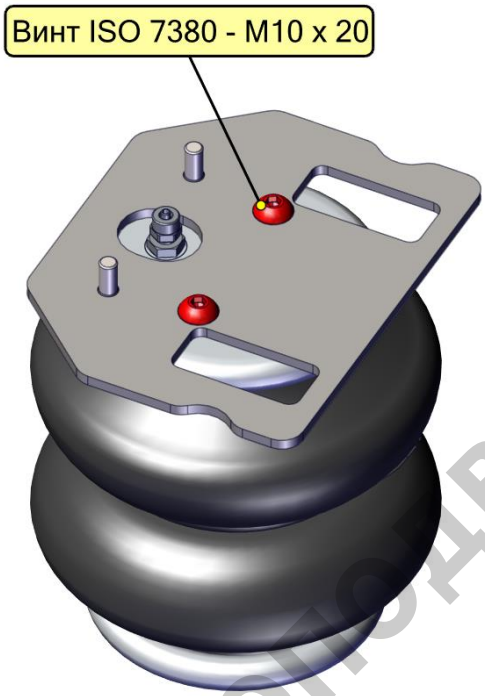

4. Закрепите подушки на нижних пластинах.

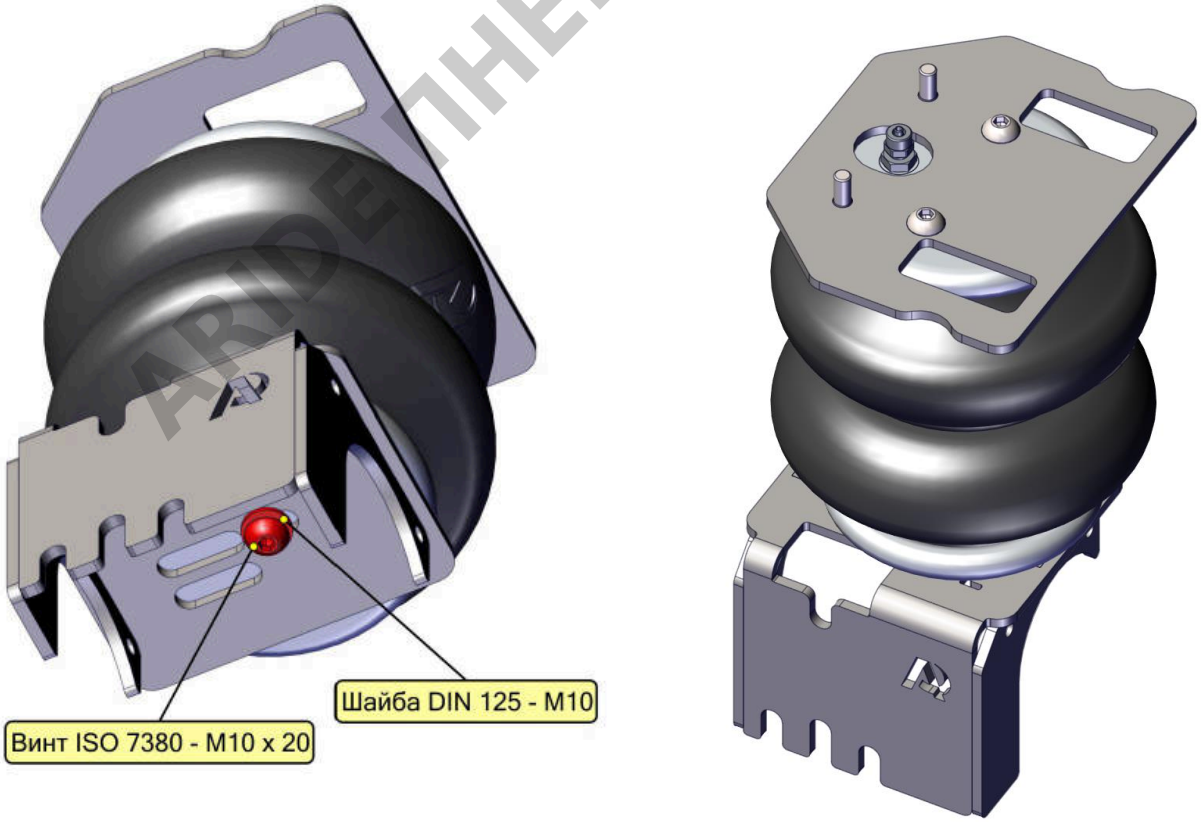

ARIDE ПНЕВМОПОДВЕСКА

5. Демонтируйте штатные отбойники подвески и тщательно очистите места их креплений на раме.

6. Вставьте закладные пластины в пазы крепления отбойника.

Рама автомобиля может быть обработана слоем мастики или герметика, которая может препятствовать установки верхних кронштейнов. В данном случае необходимо срезать лишнюю толщину.

ARIDE ПНЕВМОПОДВЕСКА

В зависимости от ширины рамы/лонжерона может потребоваться вложить внутрь верхних кронштейнов подложки, чтобы обеспечить плотное прилегание кронштейна. (Солюдайте маркировки для левой и правой стороны).

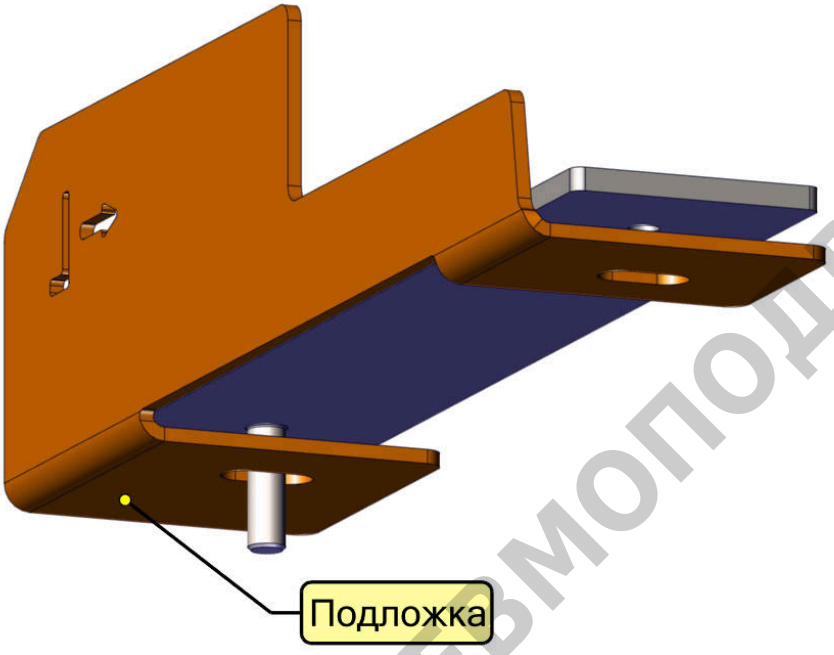

7. Установите и закрепите верхний кронштейн на раме.

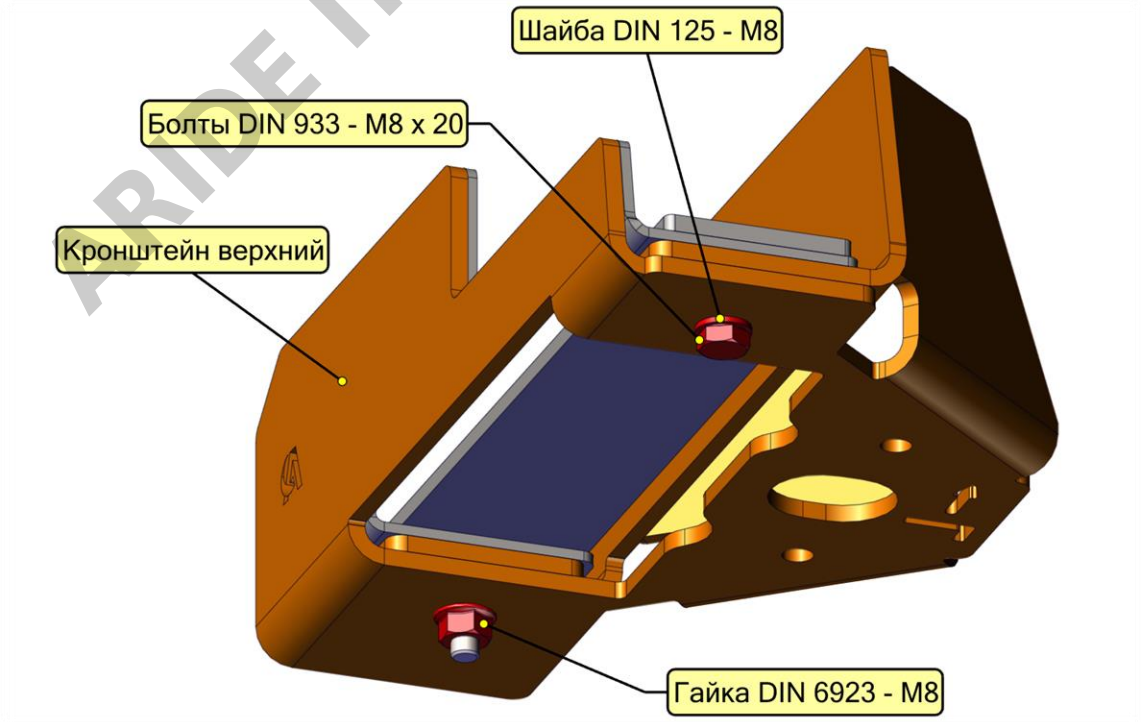

ARIDE ПНЕВМОПОДВЕСКА

8. Открутите болты крепления стабилизатора и установите подушки в сборе с кронштейнами на мост. При необходимости замените болты на новые (не входят в комплект поставки).

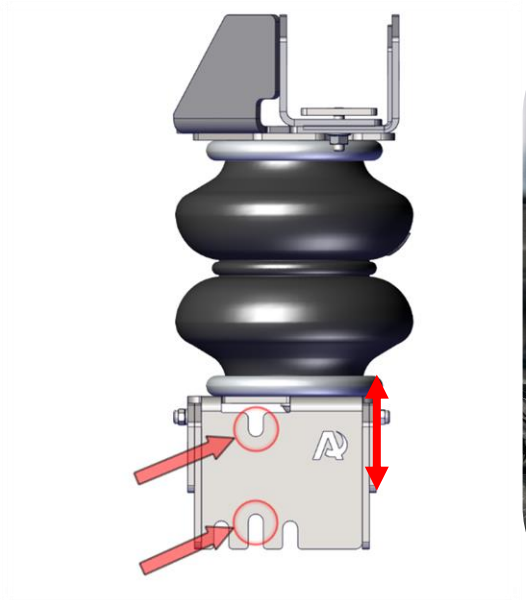

9. Установите и закрепите пневмоэлементы в сборе на верхних кронштейнах, предварительно продев пневмолинию в отверстие верхнего кронштейна.

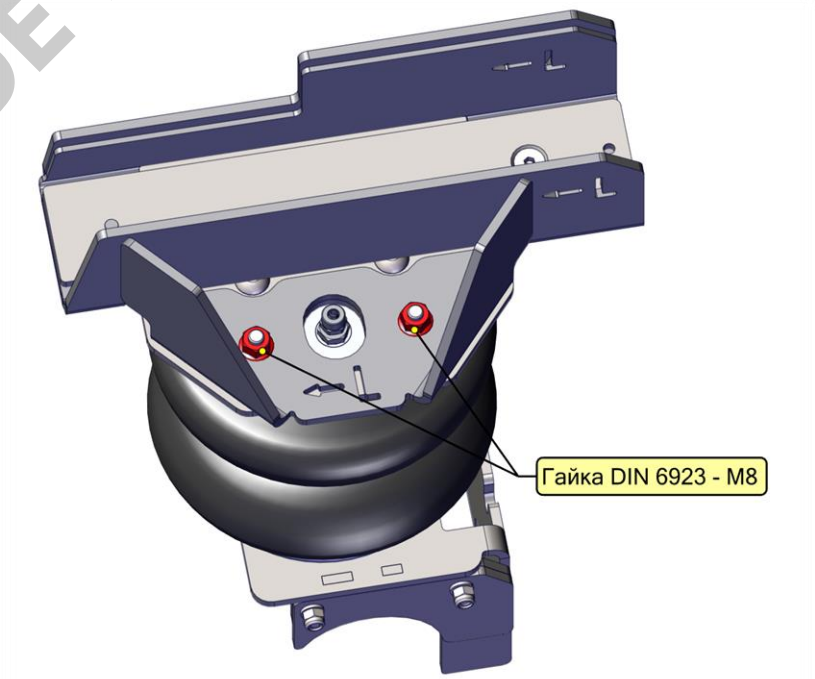

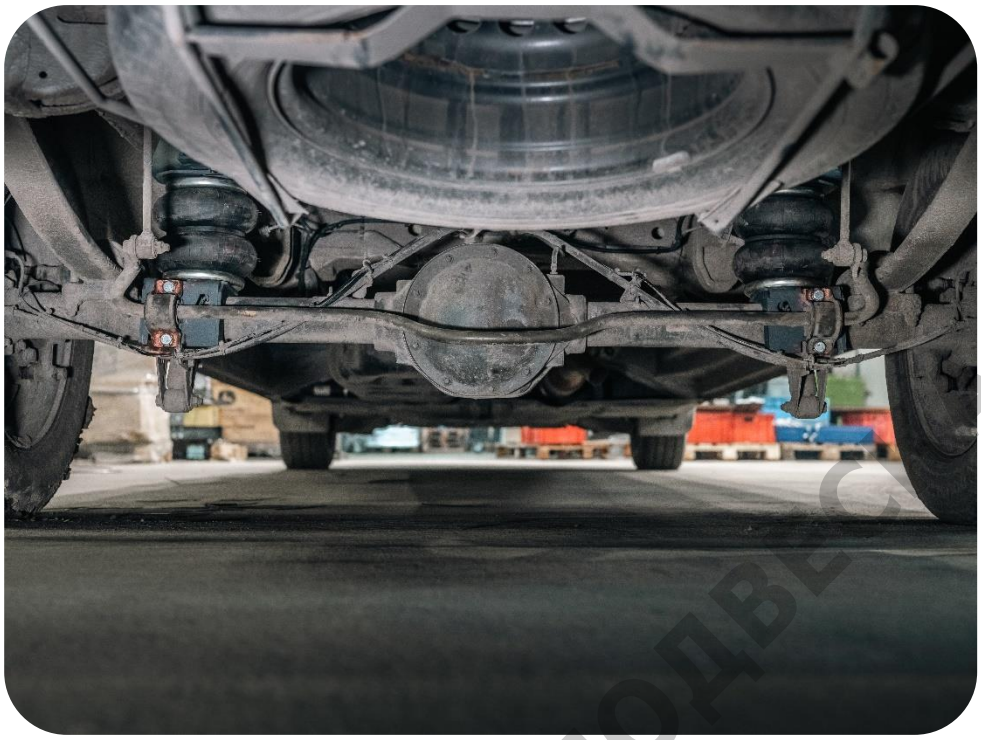

10. Подайте давление 2 – 3 бар в пневмоэлементы и протяните все болтовые соединения.
11. Выведите и закрепите ниппель/ниппеля подкачки в удобном для использования месте или подключите комплект к системе управления с компрессором (см. «подготовка к монтажу и общие рекомендации»).
12. Снимите автомобиль с домкрата или подъемника и накачайте необходимое давление в пневмоэлементы.
13. Убедитесь в том, что вокруг пневмоэлементов достаточно свободного места и они не задевают другие детали автомобиля и элементы подвески.

ARIDE ПНЕВМОПОДВЕСКА

ГАРАНТИЙНЫЕ ОБЯЗАТЕЛЬСТВА

Гарантийный срок на изделие и условия наступления гарантийного случая указаны в дополнительной документации: «Руководство по эксплуатации». Дополнительную документацию можно скачать по QR коду.

ДИАГНОСТИКА СИСТЕМЫ НА УТЕЧКИ ВОЗДУХА

Диагностика системы на утечки воздуха производится методом обмыливания. Подайте максимальное разрешенное давление в проверяемый участок пневмосистемы и нанесите мыльный раствор воды на места возможных утечек (в основном – это резьбовые соединения). При обнаружении утечки, устраните её подтяжкой резьбового соединения минимальным усилием или действиями разборки / сборки узла с применением герметизирующего материала (ФУМ-лента или резьбовой герметик).

Допускается падение давления в системе на 1 бар в течение 72-х часов (положение ГОСТ).

При обнаружении недостатка в изделии, выходе из строя или наступлении гарантийного случая, пожалуйста, свяжитесь с нами любым удобным для Вас способом:

+7 (921) 657-98-77

8 (800) 707-52-13

info@a-ride.ru

ARIDE ПНЕВМОПОДВЕСКА

ИНФОРМАЦИЯ ОБ ИЗГОТОВИТЕЛЕ

Общество с ограниченной ответственностью «АРАЙД»

ИНН 7817074235 / КПП 781701001

Юридический адрес: 96624, Город Санкт-Петербург, вн.тер. г. Поселок Шушары, ул Ленина, дом 5, корпус 2, строение 1, помещение 9

Фактический адрес: 196626, п. Шушары, ул. Ленина, 5к2

www.a-ride.ru, e-mail: info@a-ride.ru

тел.: 8 (800) 707-52-13, +7 (812) 716-00-13

WhatsApp, Viber, Telegram: +7 (921) 657-98-77

ARIDE ПНЕВМОПОДВЕСКА