ARIDE

Производитель пневматических подвесок

ARIDE ПНЕВМОПОДВЕСКА

Инструкция по монтажу комплекта АРАЙД

RENAULT Master

Арт. 52010.04

ОГЛАВЛЕНИЕ

ПРЕДУПРЕЖДЕНИЯ 3
РЕКОМЕНДАЦИИ 3
СОСТАВ КОМПЛЕКТА 4
МОНТАЖ КОМПЛЕКТА 6
ГАРАНТИЙНЫЕ ОБЯЗАТЕЛЬСТВА 11
ДИАГНОСТИК СИСТЕМЫ НА УТЕЧКИ ВОЗДУХА 11
ИНФОРМАЦИЯ ОБ ИЗГОТОВИТЕЛЕ 11

ARIDE ПНЕВМОПОДВЕСКА

Уважаемый покупатель!

Поздравляем с покупкой пневмоподвески ARIDE и благодарим Вас за то, что выбрали товар нашей компании. Мы внимательно относимся к нашим покупателям и стараемся делать всё, чтобы выпускать товар высокого качества, соответствующий Вашим интересам. Чтобы эксплуатация нашей пневмоподвески была безопасной, эффективной и долгосрочной, мы настоятельно рекомендуем ознакомиться с настоящим руководством перед установкой и началом использования.

Комплект разработан и произведен с соблюдением ТУ 29.32.30-002-19604338-2021

ПРЕДУПРЕЖДЕНИЯ

Не перегружайте автомобиль – это Ваша безопасность

Комплект пневматической подвески разработан не для увеличения грузоподъемности Вашего транспортного средства, а для выравнивания положения кузова при загрузке и снижения боковой раскачки при неравномерной загрузке по бортам. Для Вашей безопасности не превышайте максимально допустимую загрузку вашего автомобиля, рекомендуемую заводом изготовителем.

Следите за давлением в подушках

Всегда поддерживайте давление в пневмоподушках в рабочем диапазоне (см. технические характеристики). Несоблюдение этого правила может привести к выходу пневмоподвески из строя.

Ограничение ответственности

Компания-производитель не несёт ответственность за любые возможные прямые и косвенные последствия (ущерб, травмы, упущенная выгода и т. д.), возникшие в ходе монтажа и/или эксплуатации комплекта вспомогательной пневмоподвески.

РЕКОМЕНДАЦИИ

Перед установкой мы настоятельно рекомендуем ознакомиться с дополнительной документацией входящей в комплект поставки: «Руководство по эксплуатации» и «Подготовка к монтажу и общие рекомендации». Вся работа должна быть выполнена в оборудованной мастерской с должным вниманием к правилам техники безопасности.

ARIDE ПНЕВМОПОДВЕСКА

СОСТАВ КОМПЛЕКТА

	Наименование	Кол-во (шт.)
	Комплект кронштейнов 25040.02.00.000	1
	52010.04.01.000.02 - Кронштейн верхний левый	1
	52010.04.02.000.02 - Кронштейн нижний левый	1
	52010.04.03.000.02 - Кронштейн верхний правый	1
	52010.04.04.000.02 - Кронштейн нижний правый	1
	52010.04.05.001.02 - Проставка	2
	52010.04.06.001.02 - Прижим	4
Сборка	Комплект крепежа 25040.02.99.000	1
	Болт DIN 933 - M8 x 20	8
	Болт DIN 933 - M10 x 25	4
	Гайка DIN 6923 - M10	4
	Винт ISO 7380 - M10 x 20	6
	Винт ISO 7380 - M10 x 40	2
	Шайба DIN 125 - M8	8
	Шайба DIN 125 - M10	4
Сборка	Набор пневматических фитингов для комплекта пневмоподвески (фитинг прямой)	1
	Фитинг угловой с накидной гайкой 1500 6/4 Camozzi	2
	Фитинг тройник с накидной гайкой 1540 6/4 Camozzi	1
	Ниппель VIAIR,1590 6/4-TV-S01, 92839 Camozzi	2
	Герметик анаэробный "Фиксатор-3", 10 мл	1
	Наклейка 100x35	1
	Пневмоподушка 180D1/160D1 (зависит от комплекта)	2
Сборка	Блок 072 (Трубка, гофра, стяжки)	2
	TN 6/4-NX-7000, Трубка нейлоновая 6/4 Camozzi, черная (по 7м) штуки	1
	Гофрорукав с разрезом 7 мм, черный	2
	Хомут-стяжка нейлоновая 3*150, черная	10

ARIDE ПНЕВМОПОДВЕСКА

52010.04.01.000.02 Кронштейн верхний левый 1 шт.

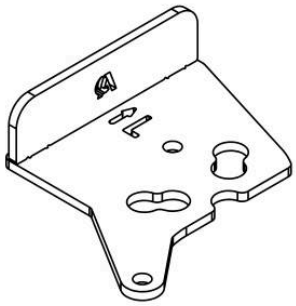

52010.04.03.000.02 Кронштейн верхний правый 1 шт.

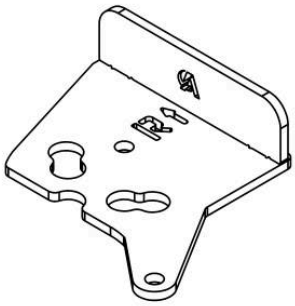

52010.04.04.000.02 Кронштейн нижний правый 1 шт.

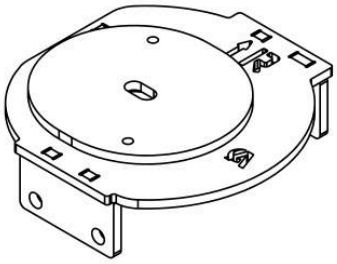

52010.04.02.000.02 Кронштейн нижний левый 1 шт.

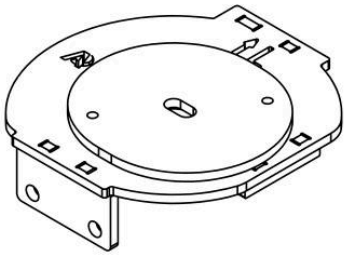

52010.04.05.001.02 Проставка 2 шт.

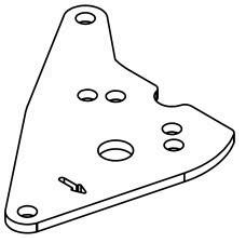

52010.04.06.001.02 Прижим 4 шт.

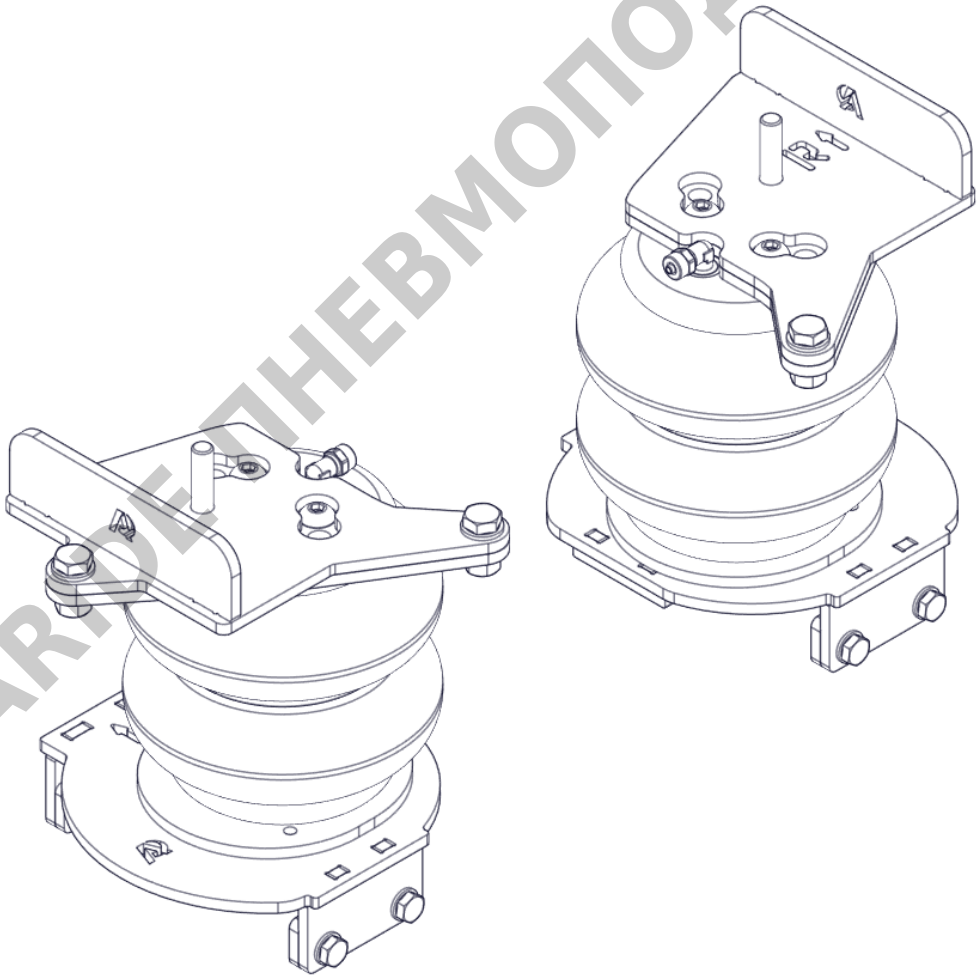

АРАЙДПНЕВМОПОДВЕСКА

Фотографии комплекта могут отличаться. Постоянное улучшение продукции торговой марки «Арайд» является одним из её основных принципов, поэтому производитель оставляет за собой право вносить изменения в конструкцию и комплектацию изделия без предварительного уведомления и отражения в «Инструкции по эксплуатации».

МОНТАЖ КОМПЛЕКТА

Прежде чем приступить к установке комплекта, проверьте исправность основных узлов подвески и рамы автомобиля.

В случае установки пневмоподвески на технически неисправный автомобиль, возможны повреждения, которые не покрываются гарантией производителя.

Все работы по монтажу комплекта выполняются на поднятом домкратом автомобиле или подъемнике, с соблюдением правил техники безопасности.

Примечание 1. Для установки комплекта пневматической подвески необходима снять штатные отбойники.

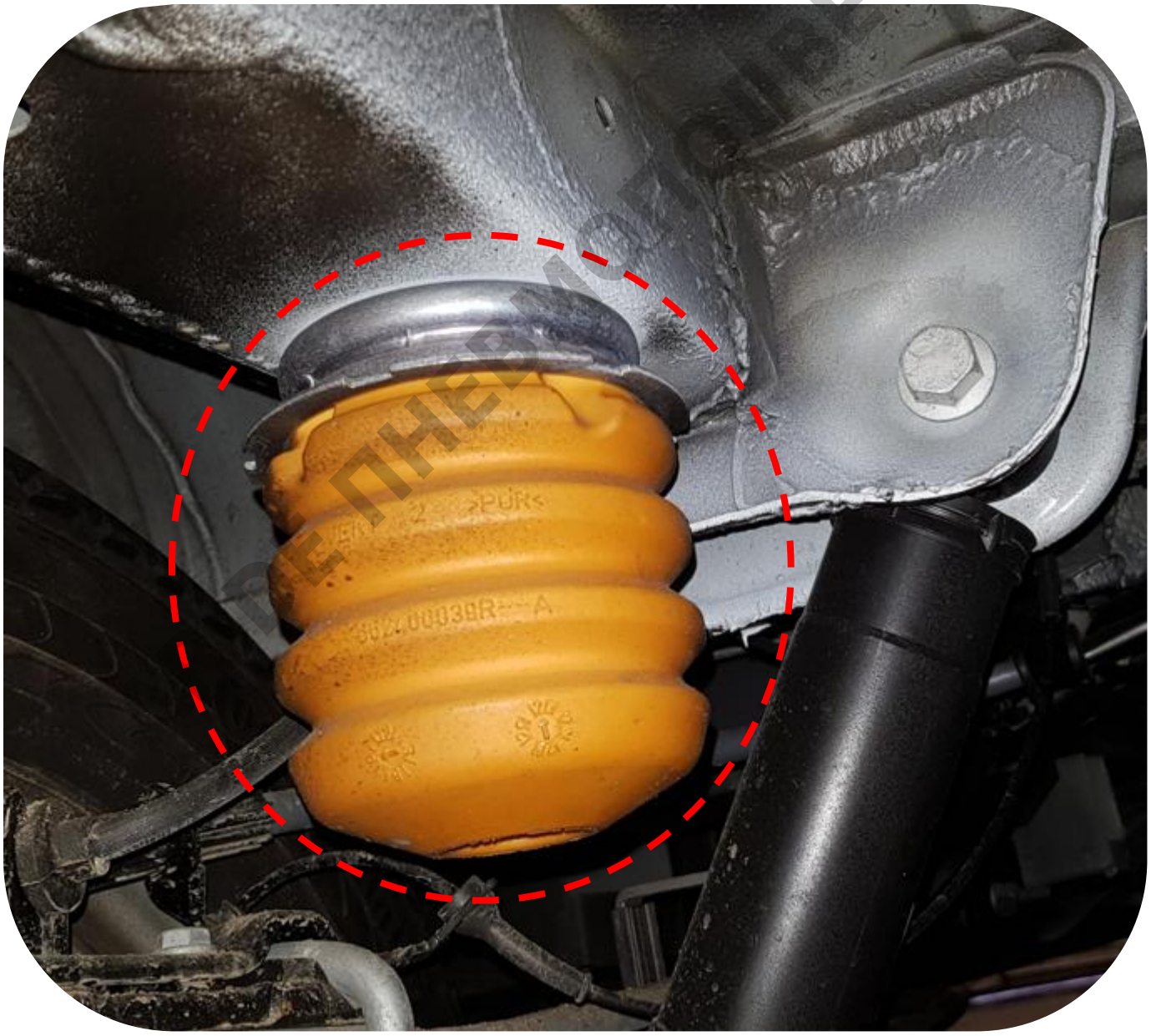

ДЕ ПНЕВМОПОДВЕСКА

1. В зависимости от комплекта смонтируйте **Фитинг угловой** на пневмоподушку 160D1 или 180D1.

2. Подключите к фитингам рукавов пневматическую трубку (заранее отмерив, необходимую длину для прокладки по а/м).

Перед подачей давления в подушки, необходимо подождать 15 - 20 минут, до полной кристаллизации герметика.

ARIDE ПНЕВМОПОДВЕСКА

3. Установите пневмподушку на **Проставку** при помощи **Винта ISO 7380 – M10x20**

Для пневмоэлемента 160D1

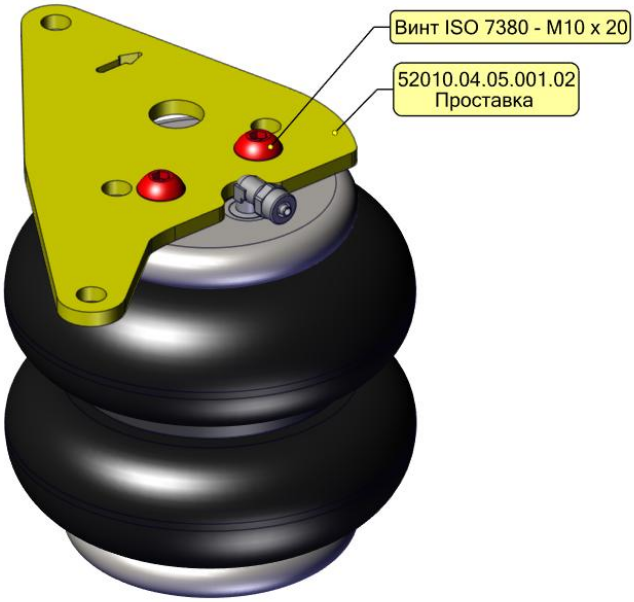

Для пневмоэлемента 180D1

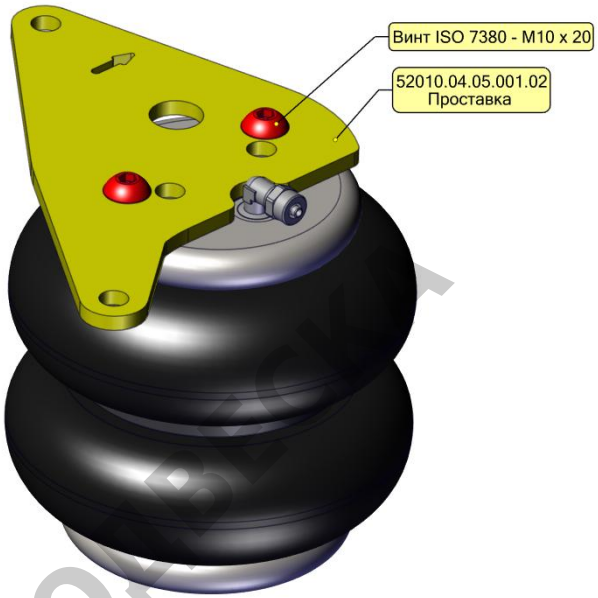

4. Установите пневмподушку на **Кронштейн нижний левый** и **Кронштейн нижний правый** при помощи **Винта ISO 7380 – M10x20.**

Для пневмоэлемента 160D1

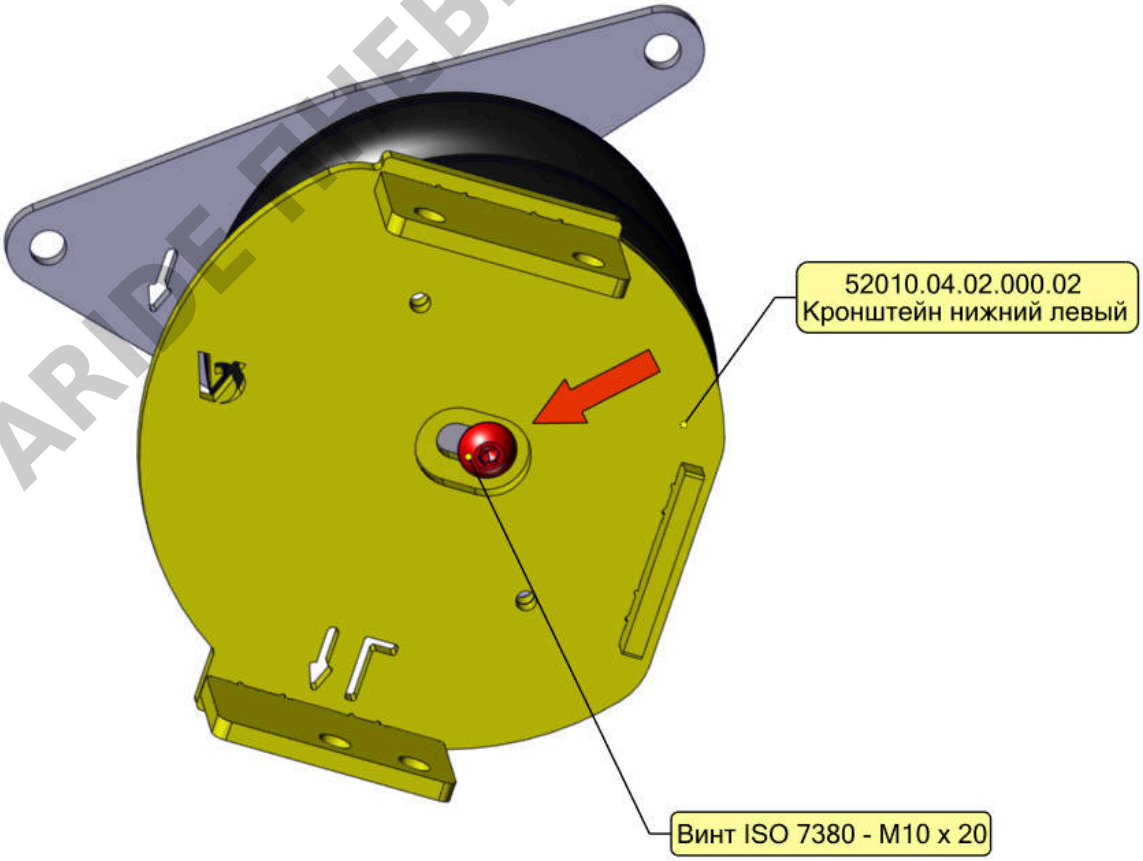

ARIDE ПНЕВМОПОДВЕСКА

Для пневмоэлемента 180D1

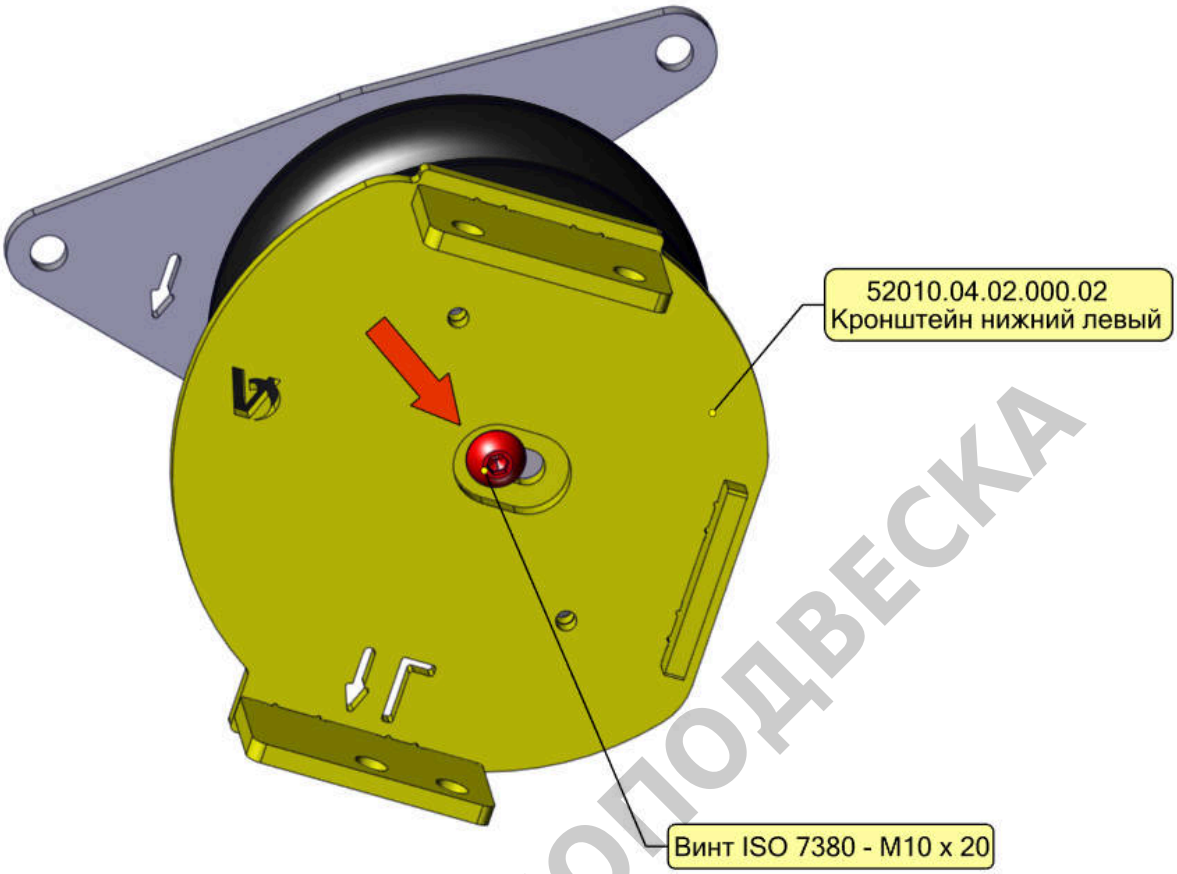

5. Установите **Кронштейн верхний левый** и **правый** на раму автомобиля в штатное отверстие отбойника при помощи **Винта ISO 7380 – M10x40**

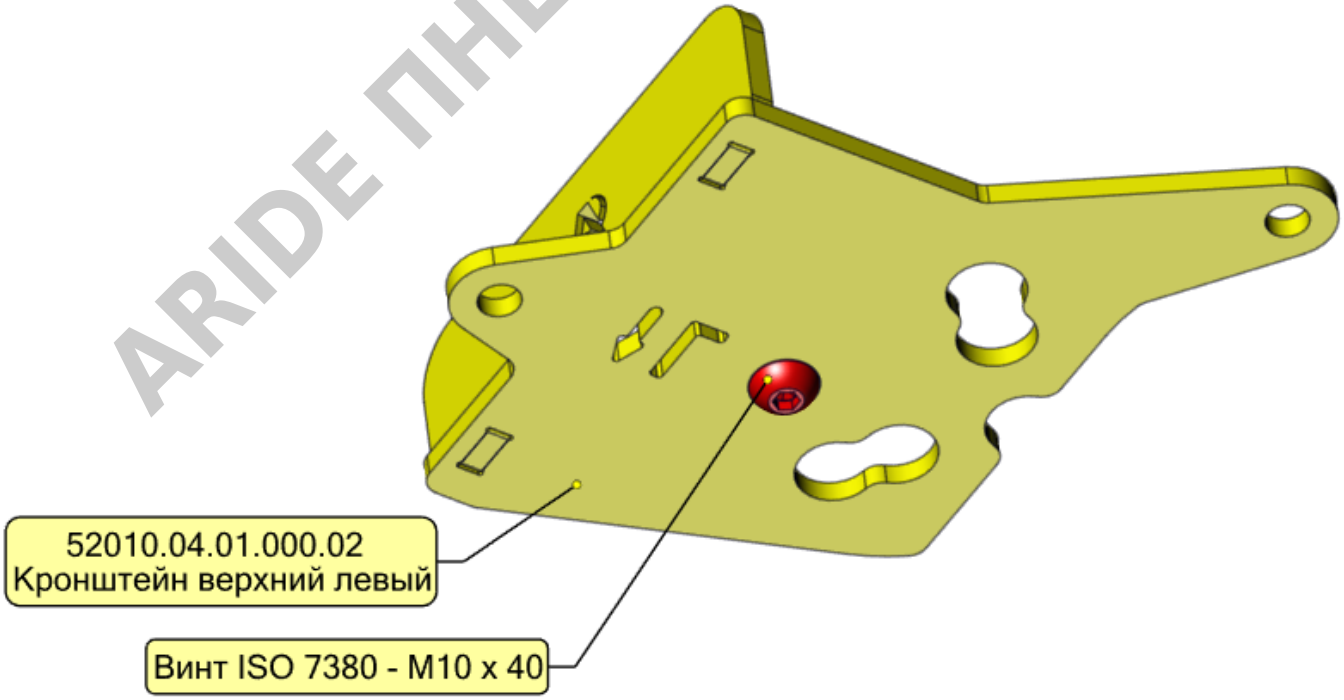

ARIDE ПНЕВМОПОДВЕСКА

6. Установите собранные ранее подушки с **Нижними кронштейнами** и **проставками** между рамой и балкой автомобиля так, чтобы пневмподушка была не перекручена, а нижняя и верхняя крышки были в одной оси. Закрепите проставку к кронштейну верхнему при помощи **Болтов DIN 933 – M10**, **Шайб DIN 125 – M10** и **Гаек DIN 6923 – M10**

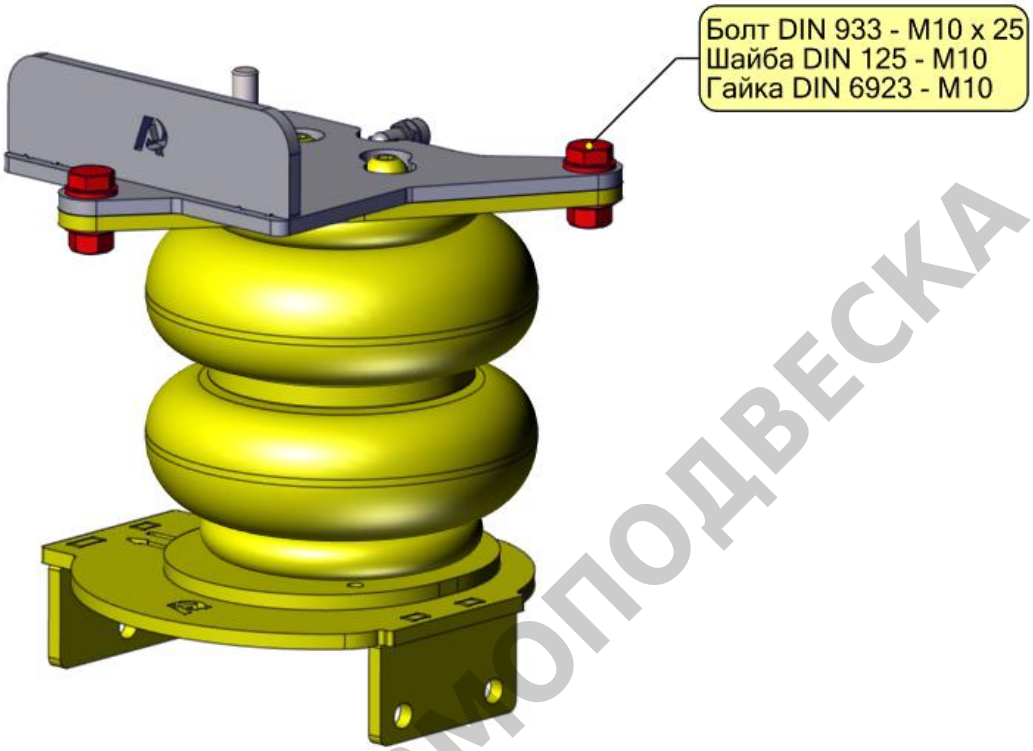

7. Закрепите **Кронштейн нижний** на площадке отбойника задней балки при помощи **Прижимов**, **Болтов DIN 933 – M10**, **Шайб DIN 125 – M10**

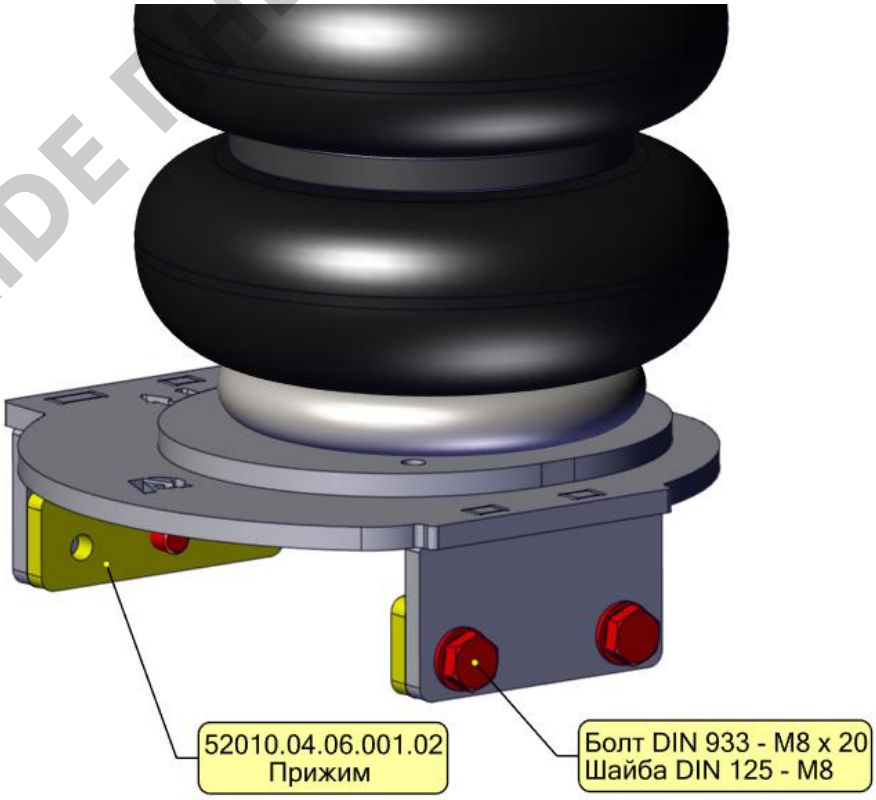

ARIDE ПНЕВМОПОДВЕСКА

8. Подайте давление 2 – 3 бар в пневмоэлементы и протяните все болтовые соединения.
9. Выведите и закрепите ниппель/ниппеля подкачки в удобном для использования месте* или подключите комплект к системе управления с компрессором. *см. «подготовка к монтажу и общие рекомендации».
10. Снимите автомобиль с домкрата или подъемника и накачайте необходимое давление в пневмоэлементы.
11. Убедитесь в том, что вокруг пневмоэлементов достаточно свободного места и они не задевают другие детали автомобиля и элементы подвески.

ГАРАНТИЙНЫЕ ОБЯЗАТЕЛЬСТВА

Гарантийный срок на изделие и условия наступления гарантийного случая указаны в дополнительной документации: «Руководство по эксплуатации». Дополнительную документацию можно скачать по QR коду.

ДИАГНОСТИКА СИСТЕМЫ НА УТЕЧКИ ВОЗДУХА

Диагностика системы на утечки воздуха производится методом обмыливания. Подайте максимальное разрешенное давление в проверяемый участок пневмосистемы и нанесите мыльный раствор воды на места возможных утечек (в основном – это резьбовые соединения). При обнаружении утечки, устраните её подтяжкой резьбового соединения минимальным усилием или действиями разборки / сборки узла с применением герметизирующего материала (ФУМ-лента или резьбовой герметик).

Допускается падение давления в системе на 1 бар в течение 72-х часов (положение ГОСТ).

При обнаружении недостатка в изделии, выходе из строя или наступлении гарантийного случая, пожалуйста, свяжитесь с нами любым удобным для Вас способом:

+7 (921) 657-98-77
8 (800) 707-52-13
info@a-ride.ru

ИНФОРМАЦИЯ ОБ ИЗГОТОВИТЕЛЕ

ARIDE

Общество с ограниченной ответственностью «АРАЙД»
ИНН 7817074235 / КПП 781701001
Юридический адрес: 96624, Город Санкт-Петербург, вн.тер. г. Поселок Шушары, ул Ленина, дом 5, корпус 2, строение 1, помещение 9
Фактический адрес: 196626, п. Шушары, ул. Ленина, 5к2
www.a-ride.ru, e-mail: info@a-ride.ru
тел.: 8 (800) 707-52-13, +7 (812) 716-00-13
WhatsApp, Viber, Telegram: +7 (921) 657-98-77

ARIDE ПНЕВМОПОДВЕСКА